Planungshilfe Nr.: 2

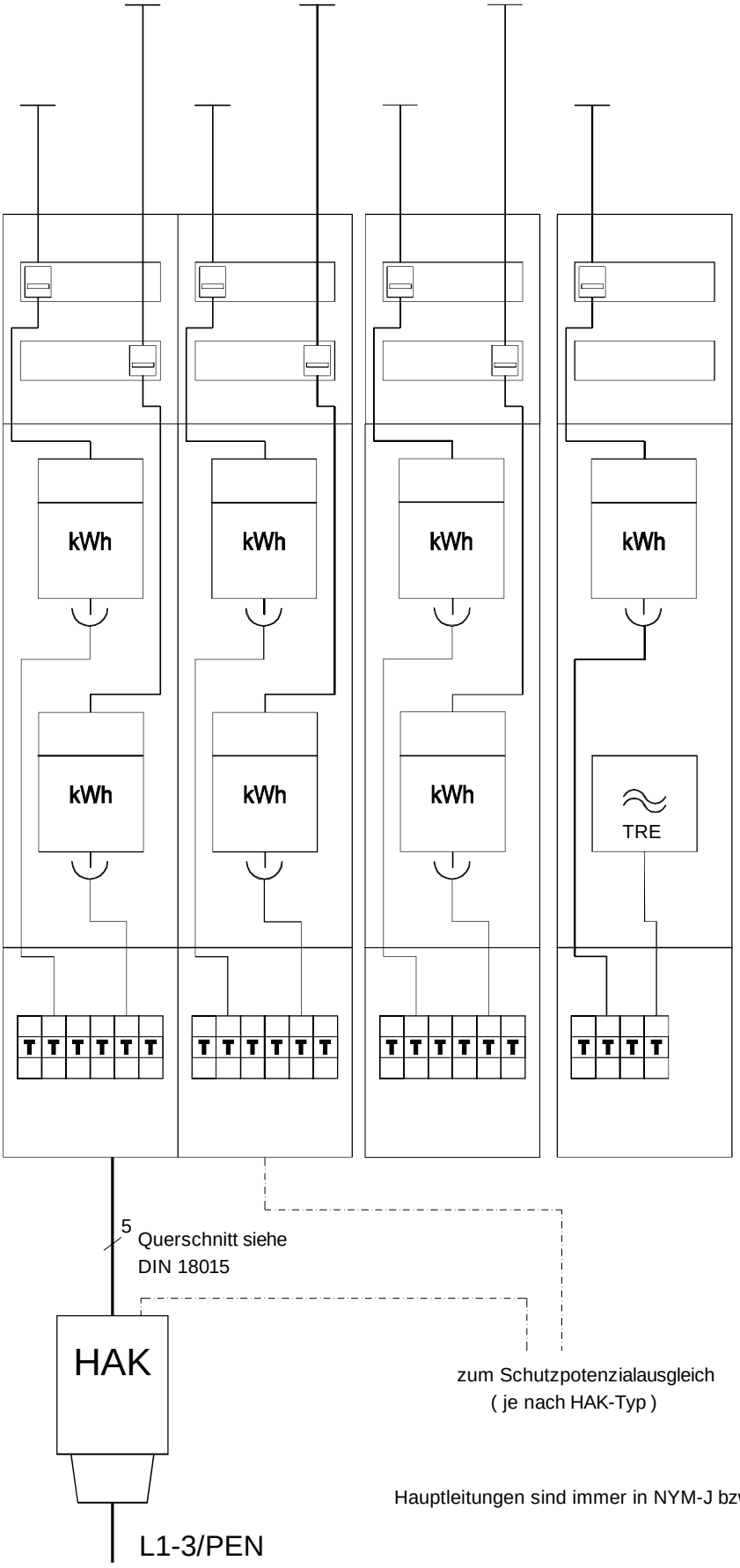

Stromkreisverteiler mindestens zweireihig gemäß DIN 18015. Zuleitung mind. 5 x 10mm² Cu.

Ein Kommunikationsanschluß gemäß VDE-AR-N4101:2011-08 ist bauseits vorzusehen.

mit Sperrkappenschlüssel verriegelbarer Hauptschalter

Dauerhaft angebrachter Zuordnungshinweis auf jedem Zählerplatz (siehe Planungshilfe 18 + 19)

Zählerschränke nach DIN 43870
Dezentrale Anordnung nur nach Absprache mit sw netz GmbH.
Verdrahtung siehe Planungshilfen

Pro Zählerplatz ist eine Zählersteckklemme mit Plombierhaube einzubauen und Zählersteckstifte beizustellen.

SH-Schalter
max. 50 A
(bei TRE max. 16 A)

zum Schutzpotenzialausgleich
(je nach HAK-Typ)

Hauptleitungen sind immer in NYM-J bzw. NYY-J auszuführen!

SW netz
Stadtwerke Wiesbaden Netz GmbH
Konradinerallee 25
65189 Wiesbaden
Tel.: 0611/145-0

Zähleranlage
im
Mehrfamilienhaus

Abteilung
Netzmanagement

überarbeitet
Strobel Okt. 2014